GLAM 95/S

Art. 1813 - 95 x 42 Cm - 24,2 Kg - 18,2 L.

Lavabo da appoggio o sospeso, predisposto per rubinetteria monoforo, su richiesta tre fori o senza fori rubinetteria

Lay-on or wall-mounted washbasin, configured for single-hole tap set, on request, available with three holes or without holes for tap set

Lavabo à poser ou suspendu, conçu pour robinetterie monotrou, disponible sur demande avec trois trous ou aucun trou de robinetterie

Aufsatz-oder Hängewaschbecken, ausgelegt für 1-Loch-Armatur, auf Anfrage drei oder ohne Armaturlöcher

Lavabo de apoyo o suspendido con predisposición para griferia monoforo o sobre pedido con tre foros o ningun para grifería

Раковина умывальника накладная или подвесная с одним отверстием под смеситель. По запросу поставляется с тремя отверстиями под краны или без отверстий

FURNITURE

FRAME

PHORMA

NEW LINE

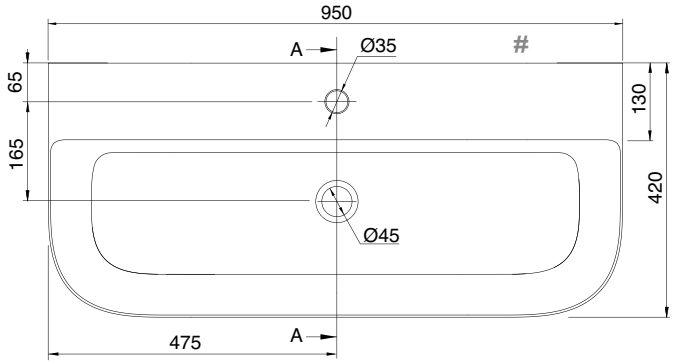

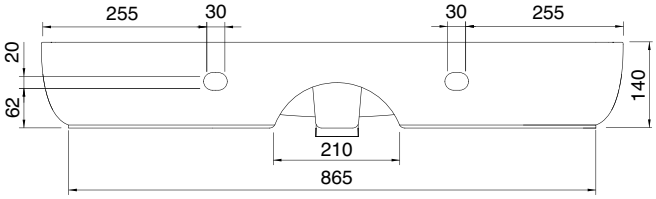

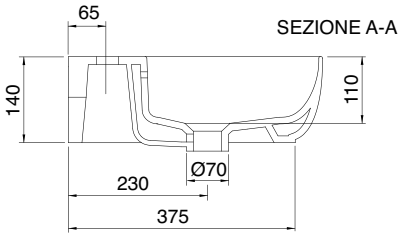

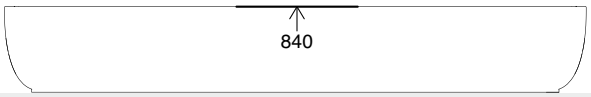

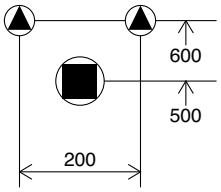

LATO NON SMALTATO - NOT GLAZED SIDE - FACE NON ÉMAILLÉE - NICHT EMAILLIERTE SEITE - CANTO NO ESMALTADO - НЕЭМАЛИРОВАННАЯ СТОРОНА